MARCEL
Марсель

2600	1850	360

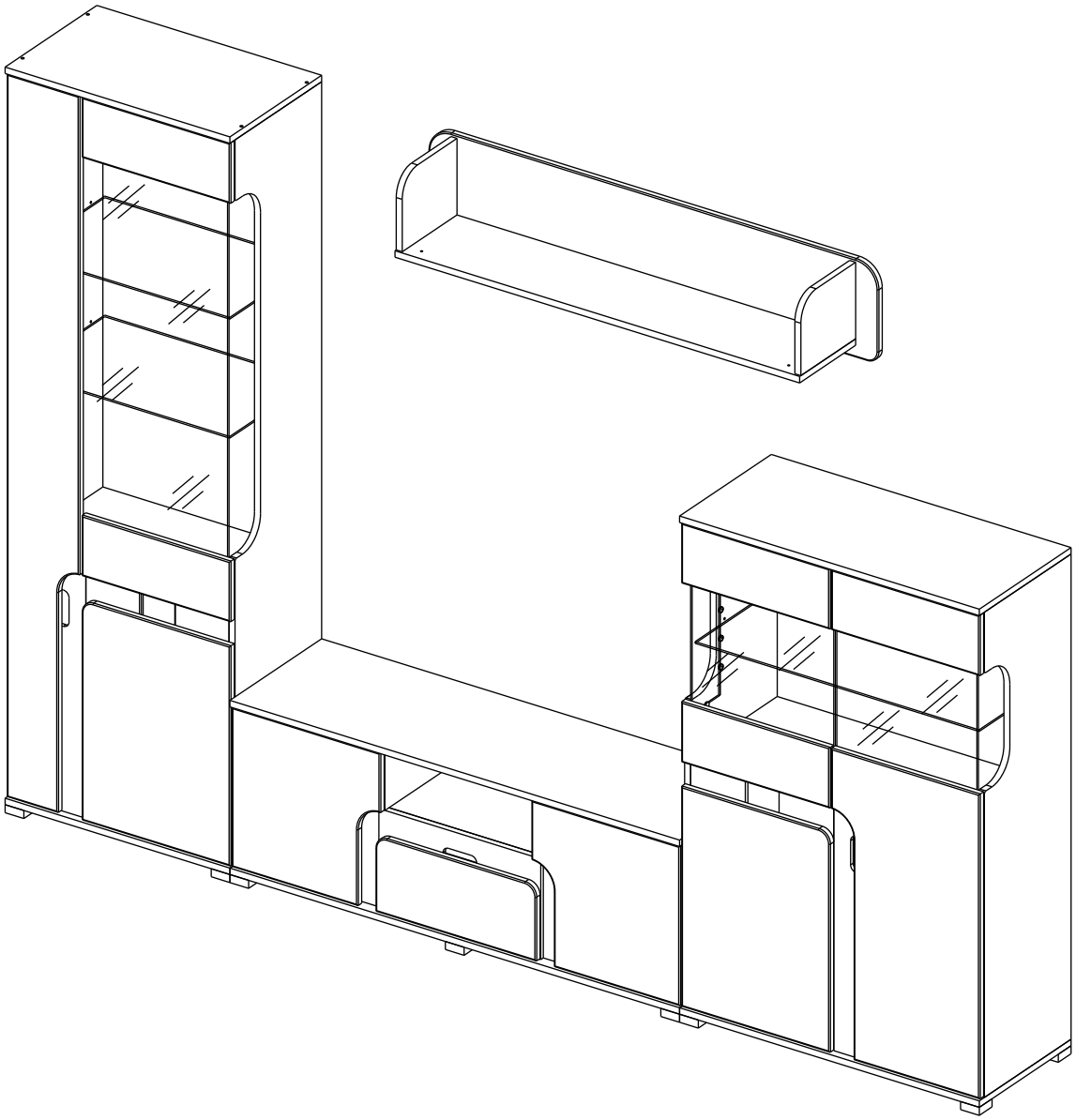

МЕБЕЛЬНАЯ ФАБРИКА®
ГОРИЗОНТ

PL Instrukcja montażu
CZ Návod k montáži
D Montageanleitung
GB Assembly instruction
F Model d'emploi
HU Szerelési útmutató
I Istruzione di montaggio
NL Handleiding voor de montage
RU Инструкция по монтажу
RO Instrucţiuni de montare
SK Návod k montáži
TR Montaj talimati

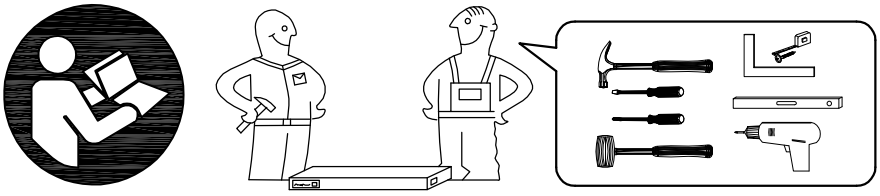

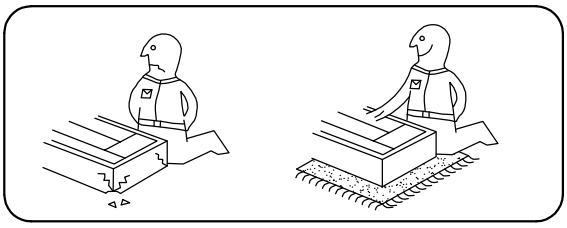

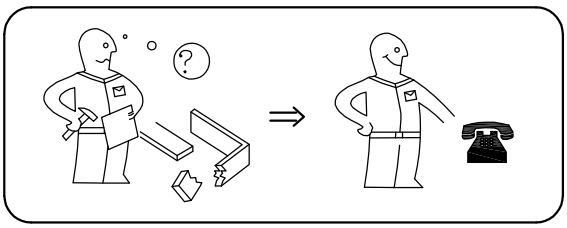

⚠ Uwaga • Upozornìní • Achtung • Attention • Caution • Figyelem Attenzione • Opgelet • Внимание • Atenţie • Upozornenie • Dikkat ⚠	
PL	Czyszczenie należy wykonać wyłacznie za pomocą sciereczki lub lekko nawilżonego ręcznika. Nie stosować środków czyszczących do szorowania.
CZ	Čistění je nutné vykonávat výhradně pomocí utěrky nebo lehce navlhčeného ručníku. Nepoužívejte čisticí prostředky obsahující abrazivní částice.
D	Bitte nur mit einem Staubtuch oder leicht feuchtem Lappen reinigen. Keine scheuernden Putzmittel verwenden.
GB	Please only clean with a duster or a damp cloth. Do no use any abrasive cleaners.
F	Le nettoyage se fait uniquement á l'aide d'un torchon ou d'une serviette légèrement mouillée.
HU	A tisztítás kizárólag törlőruha vary enyhén nedvesített törölköző segítségével végezhető. Súroló hatású tisztítószereket nem szabad használni.
I	Pulire esclusivamente con un panno o un asciugamano umido.
NL	Reinig alleen met een stofdoek of een lichtjes vochtige doek. Gebruik geen schurende poetsmiddelen.
RU	Очищайте от пыли тряпкой или слегка влажной ветошью. Не допускается применение чистящих средств, не пред-назначенных для ухода за мебелью.
RO	Curăţare trebuie efectuată numai cu o cârpă sau cu un prosop uşor umezit. Nu utilizaţi agenţi de curăţare abrazivi.
SK	Čistení je nutné vykonávat' výhradne pomocí utierky nebo l'ahko zvlhnutým ručníkom. Nepoužívajte čistiaci prostriedky obsahujúci abrazívni častice.
TR	Lütfen sadece bir toz beziyle veya hafif nemil yumuşak bir bezle siliniz. Aşindirici temizlik malzemeleri kullanmayiniz.

Karta serwisowa • Servisní list • Service Karte • Service card • Carte de service • Szervizkártya Scheda di servizio • Service kaart • Сервисная карта • Fisa service • Servisný list • Servis karti

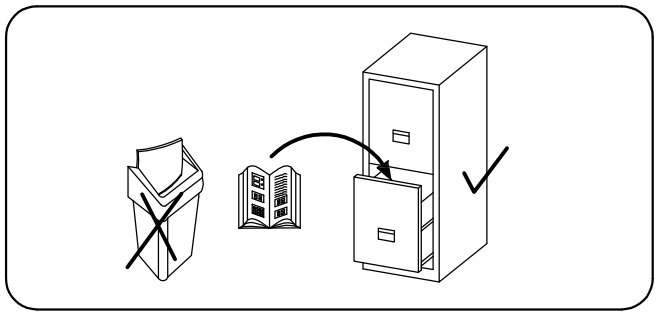

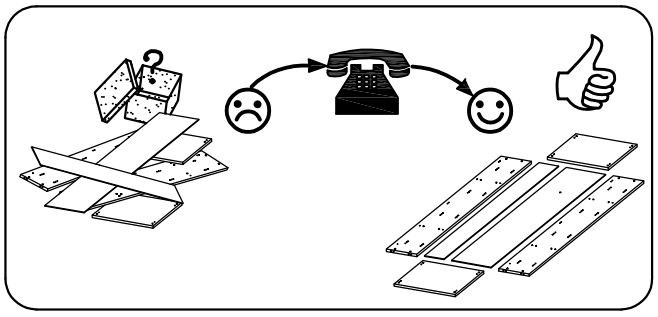

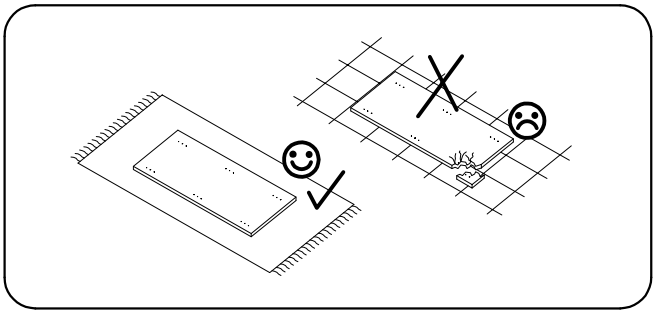

Комплектовочная ведомость / Set package sheet

Упаковка / Pack	Наименование	Description	Цвет / Décor		Размер/ Size, мм	Кол-во/ Quantity, шт.	№
			Wenge-Belyj gl	Sonoma-Belyj gl			
1	Фурнитура	Furniture/Cabinetry hardware				1	
2	Боковина	Side	Wenge	Sonoma	150x340	2	1
	Боковина	Side	Wenge	Sonoma	234x324	2	2
	Боковина	Side	Wenge	Sonoma	1798x340	1	7
	Боковина крив	Side curve	Wenge	Sonoma	1798x340	1	8
	Вязка верхняя	Connecting element hich	Wenge	Sonoma	768x324	1	17
	Вязка нижняя	Connecting element low	Wenge	Sonoma	768x324	1	18
	Вязка крив	Connecting element curve	Wenge	Sonoma	190x215	2	53
	Детали ящика	Side drawers	Wenge	Sonoma	134x300	2	22
	Детали ящика	Side drawes	Wenge	Sonoma	134x343	2	23
	Соед элемент	Connecting back element	-	-	1174 мм	1	45
	Соед элемент	Connecting back element	-	-	580 мм	1	46
3	Боковина левая	Side left	Wenge	Sonoma	400x340	1	3
	Боковина правая	Side right	Wenge	Sonoma	400x340	1	4
	Крыша верхняя	Top hich	Wenge	Sonoma	1200x360	1	9
	Крыша нижняя	Top low	Wenge	Sonoma	1200x360	1	10
	Крыша верхняя	Top hich	Wenge	Sonoma	800x360	1	11
	Крыша нижняя	Top low	Wenge	Sonoma	800x360	1	12
	Крыша верхняя	Top hich	Wenge	Sonoma	600x360	1	13
	Крыша нижняя	Top low	Wenge	Sonoma	600x360	1	14
4	Боковина левая	Side left	Wenge	Sonoma	1204x340	1	5
	Боковина правая	Side right	Wenge	Sonoma	1204x340	1	6
	Вязка верхняя	Connecting element hich	Wenge	Sonoma	568x324	1	15
	Вязка нижняя	Connecting element low	Wenge	Sonoma	568x324	1	16
	Вязка	Connecting element	Wenge	Sonoma	1080x220	1	19
	Вязка	Connecting element	Wenge	Sonoma	1168x324	1	20
5	ХДФ	Back element	Wenge	Sonoma	300x375	1	36
	ХДФ	Back element	Wenge	Sonoma	1196x171	1	37
	ХДФ	Back element	Wenge	Sonoma	1196x255	1	38
	ХДФ	Back element	Wenge	Sonoma	298x596	1	39
	ХДФ	Back element	Wenge	Sonoma	328x596	1	40
	ХДФ	Back element	Wenge	Sonoma	298x796	1	41
	ХДФ	Back element	Wenge	Sonoma	328x796	1	42
	ХДФ	Back element	Wenge	Sonoma	601x397	2	43
	ХДФ	Back element	Wenge	Sonoma	1195x297	2	44
6	Фальш-панель МДФ	False panel	Wenge	Sonoma	105x382	2	32
	Фальш-панель МДФ	False panel	Wenge	Sonoma	558x250	1	33
	Фальш-панель МДФ лев	False panel left	Wenge	Sonoma	624x90	1	34
	Фальш-панель МДФ пр	False panel right	Wenge	Sonoma	624x90	1	35
7	Фасад МДФ	Door elment	Belyj gl		130x396	5	25
	Фасад МДФ левый	Door left	Belyj gl		396x396	1	26
	Фасад МДФ правый	Door right	Belyj gl		396x396	1	27
	Фасад МДФ левый	Door left	Belyj gl		546x396	1	28
	Фасад МДФ правый	Door right	Belyj gl		546x396	1	29
	Фасад МДФ	Door element	Belyj gl		736x396	1	30
8	Задник МДФ	Back element	Belyj gl		1200x244	1	21
	Фасад МДФ	Door elment	Belyj gl		188x428	1	24
	Фасад МДФ	False panel	Belyj gl		1794x196	1	31
9	Стекло	Glass	прозрачный/transparent		952x110	1	47
	Стекло	Glass	прозрачный/transparent		358x110	2	48
	Стекло	Glass	прозрачный/transparent		976x378	1	49
	Стекло	Glass	прозрачный/transparent		382x378	2	50
	Стеклополка	Glass shelves	прозрачный/transparent		558x330	2	51
	Стеклополка	Glass shelves	прозрачный/transparent		758x330	1	52

5	7x50	6	6,3x10,5	13	4x16	48	2x20	15	
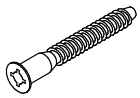						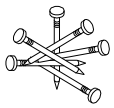			
35 x		34 x		78 x		100 x		1 x	
91		11	3x16	72		22	300 mm	27	
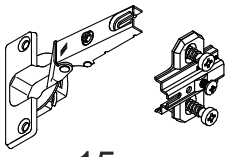						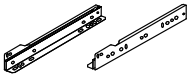		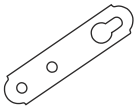	
15 x		19 x		12 x		1 x		2 x	
14	4x30	75	for 7	7	8x30	45		21	
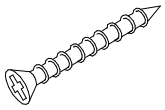				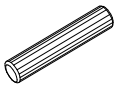					
14 x		1 x		10 x		10 x		18 x	
1		2		73		38		41	
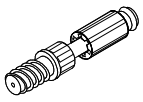						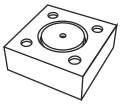			
36 x		36 x		36 x		14 x		12 x	
44		74							
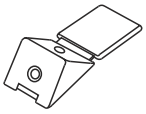									
6 x		19 x							

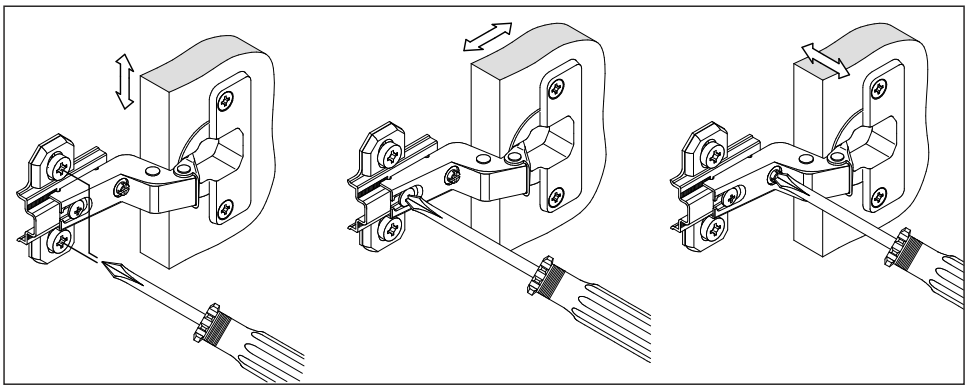

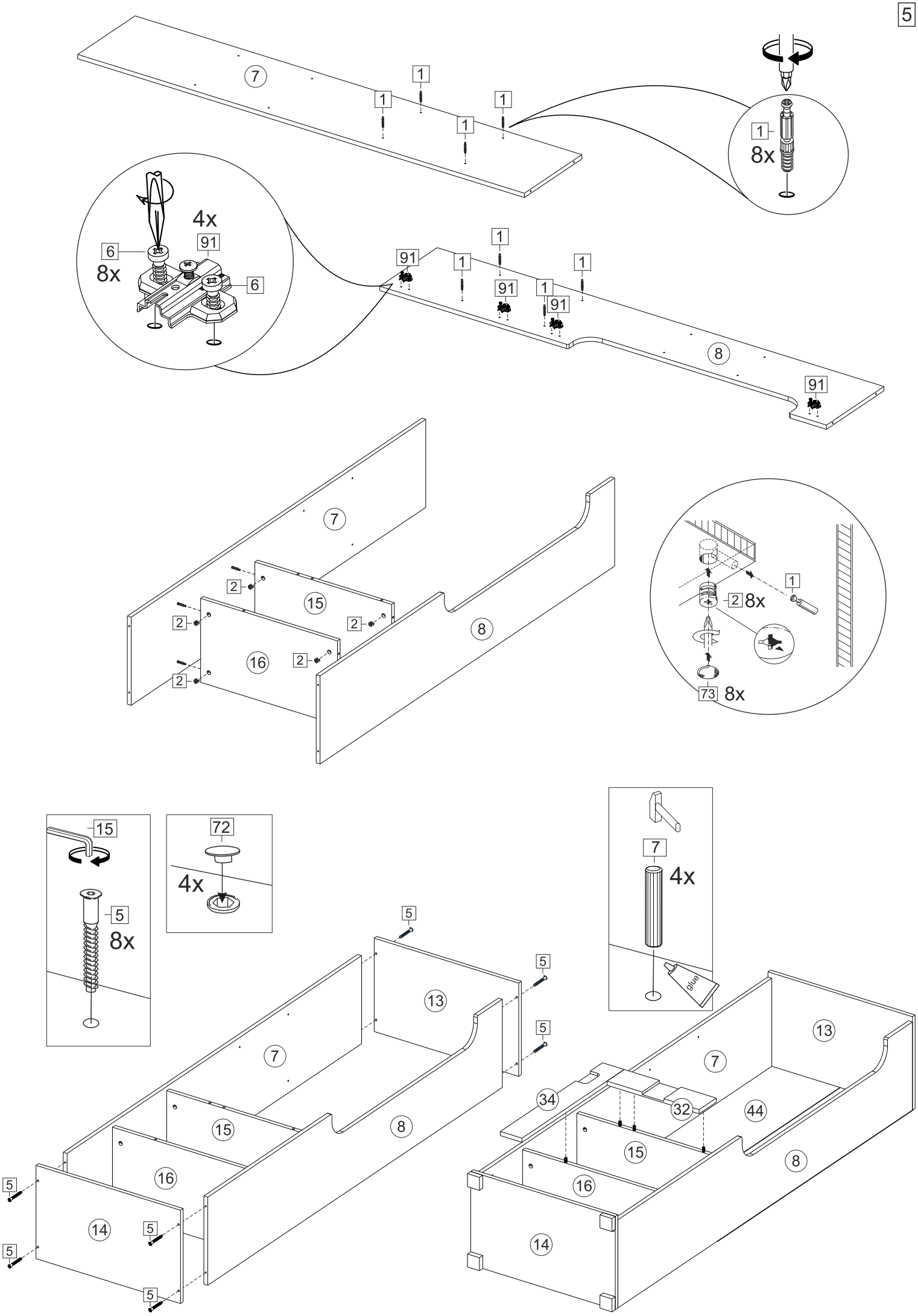
7
1
1
1
1
1
8x
4x
6
91
8x
6
91
1
1
1
91
1
91
8
91
7
2
15
2
2
8
16
2
2
1
2 8x
73 8x
15
5
8x
72
4x
7
4x
glue
5
5
13
5
7
15
8
16
5
14
5
5
5
13
7
34
32
44
15
8
16
14

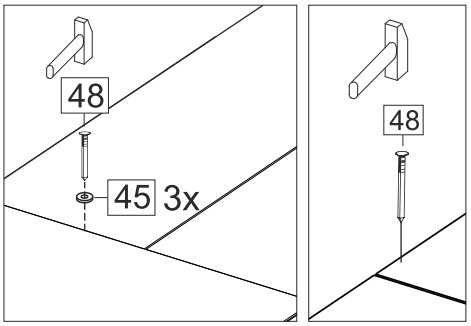
48
45 3x
48

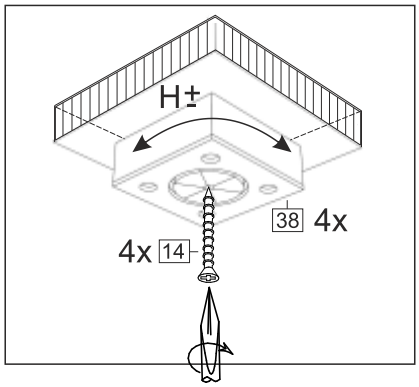
H±
38 4x
4x 14

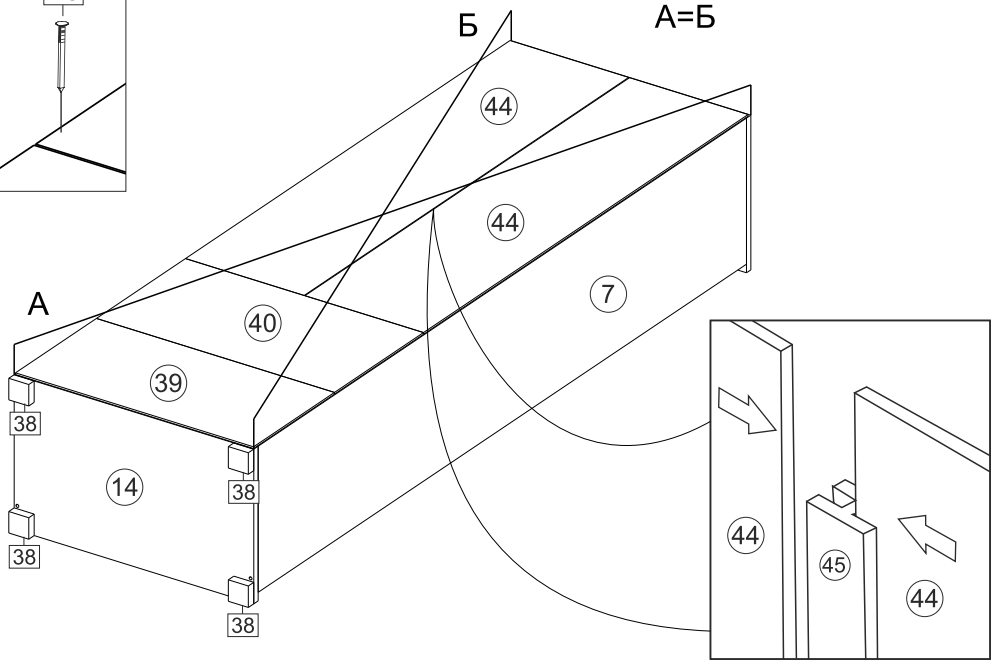
Б
А=Б
А
44
44
7
40
39
38
14
38
38
38
44
45
44

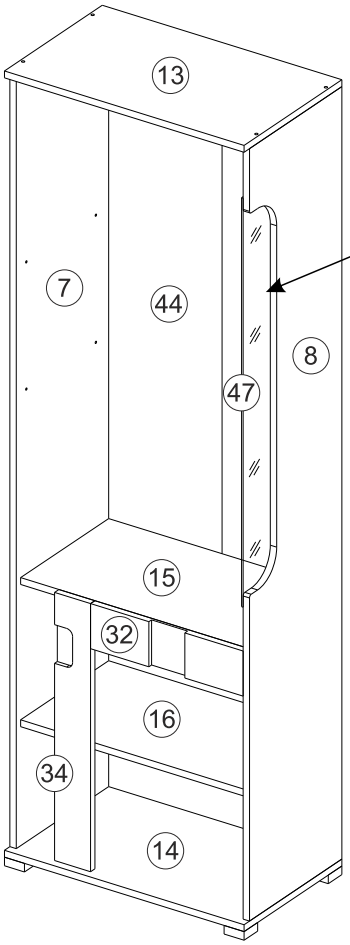
13
7
44
8
47
15
32
16
34
14

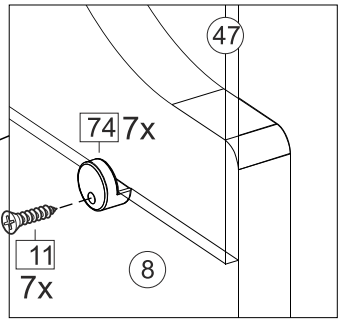
47
74 7x
11
7x
8

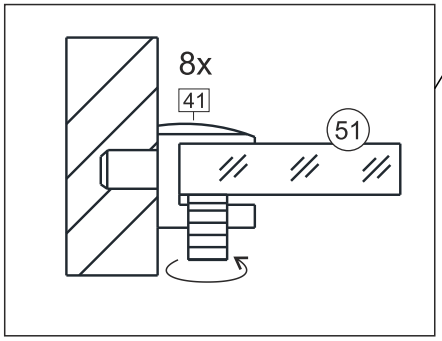
8x
41
51

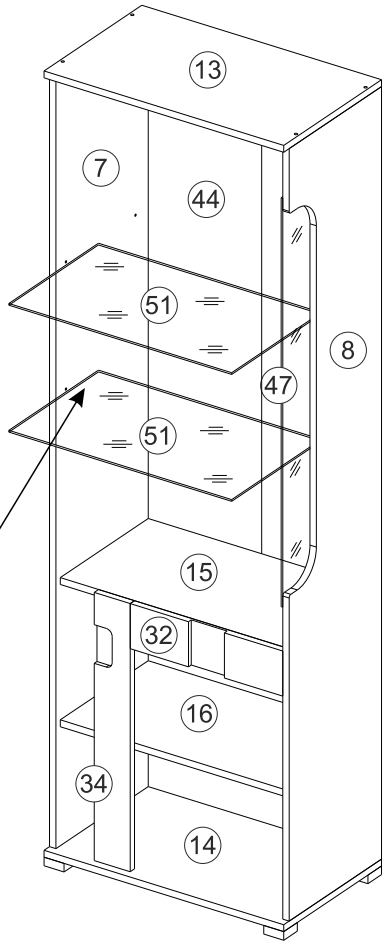
13
7
44
51
8
47
51
15
32
16
34
14

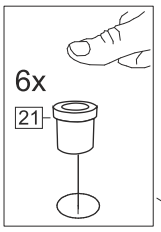
6x
21

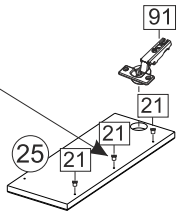
91
21
21
21
25

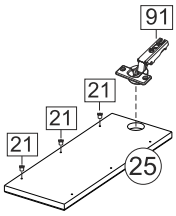
91
21
21
21
25

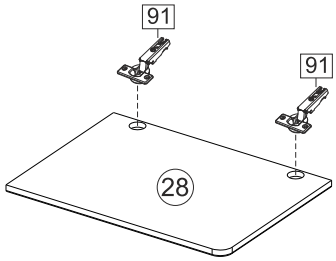
91
91
28

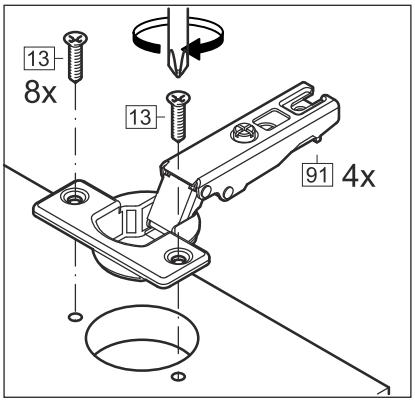
13
8x
13
91 4x

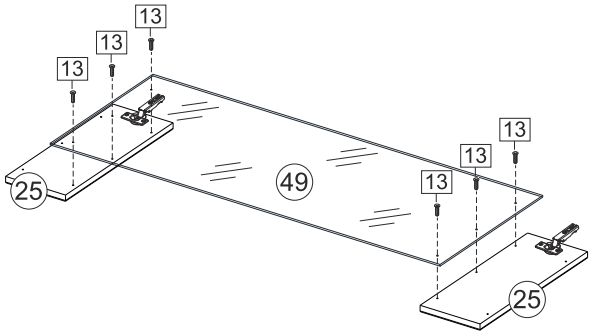
13
13
13
25
49
13
13
13
25

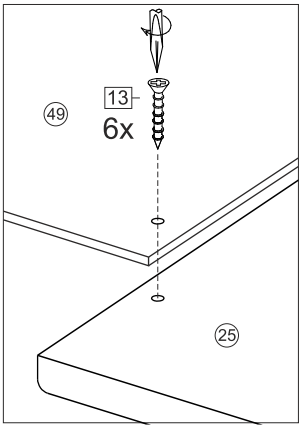
49
13
6x
25

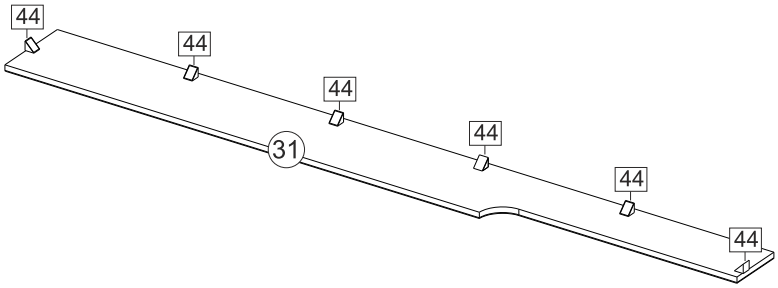
44
44
44
44
44
44
31

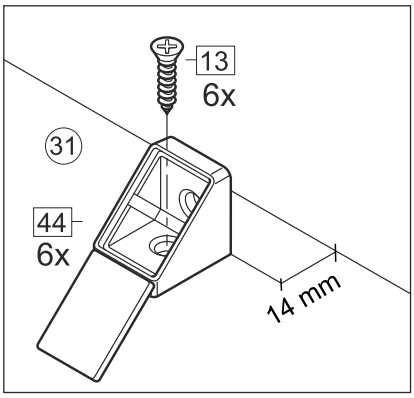
13
6x
31
44
6x
14 mm

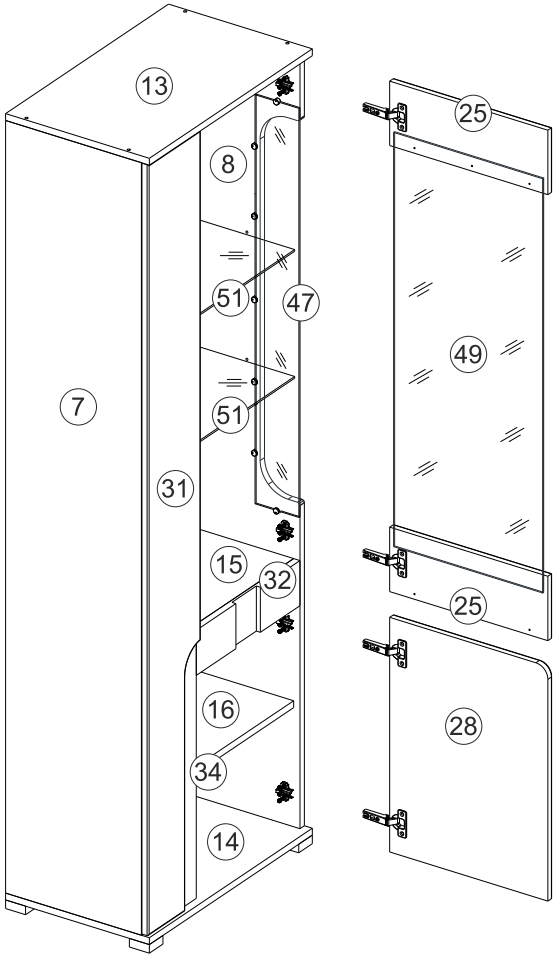
13
8
51
47
7
51
31
15
32
16
34
14
25
49
25
28

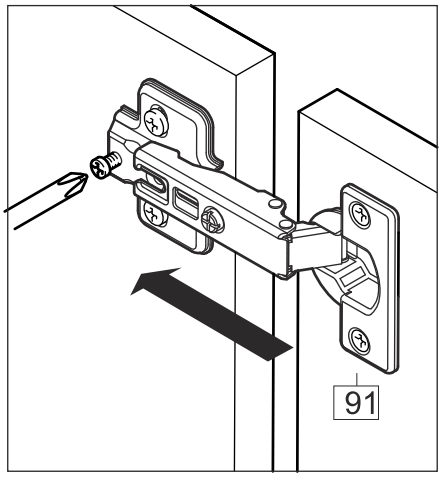
91

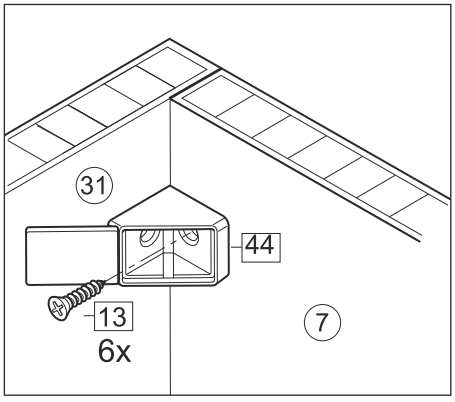
31
44
13
6x
7

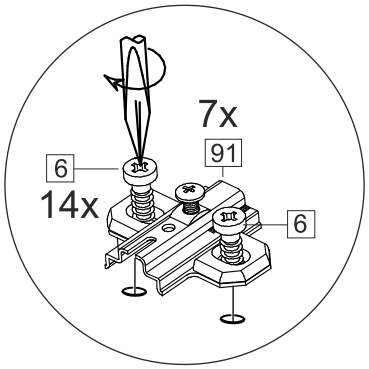
7x
91
6
14x
6

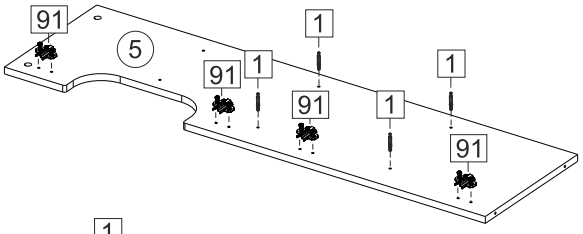
91
5
1
91
1
1
91
1
91

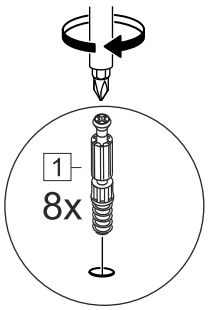
1
8x

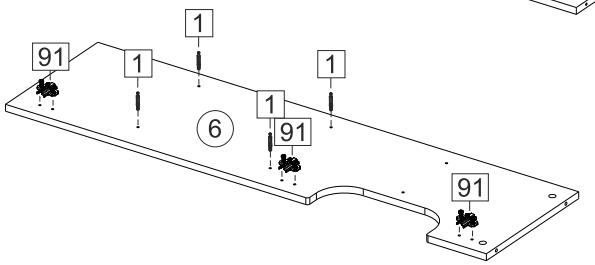
1
91
1
1
1
6
91
91

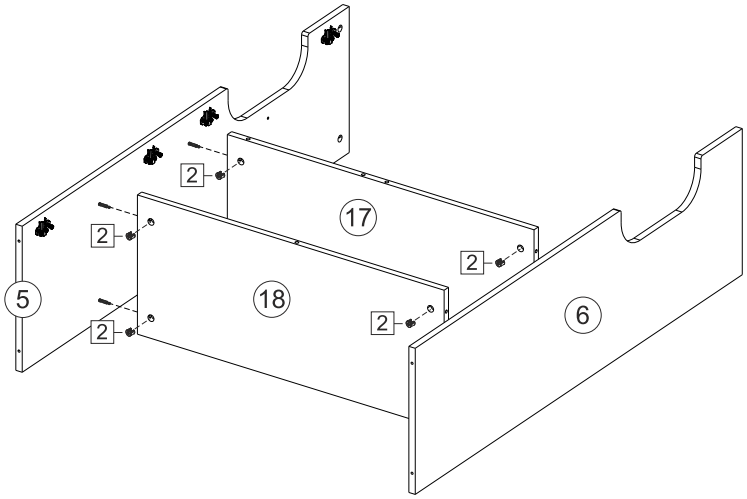
2
17
2
2
5
18
2
2
6

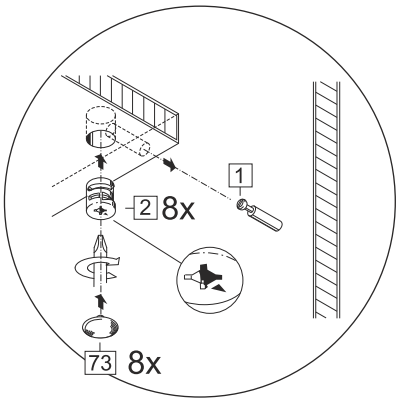
1
2
8x
73
8x

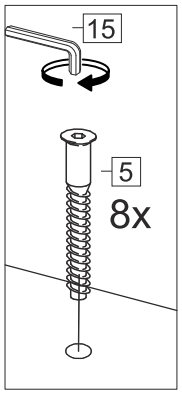
15
5
8x

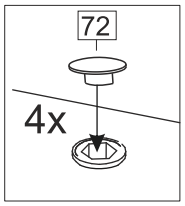
72
4x

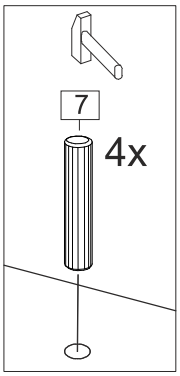
7
4x

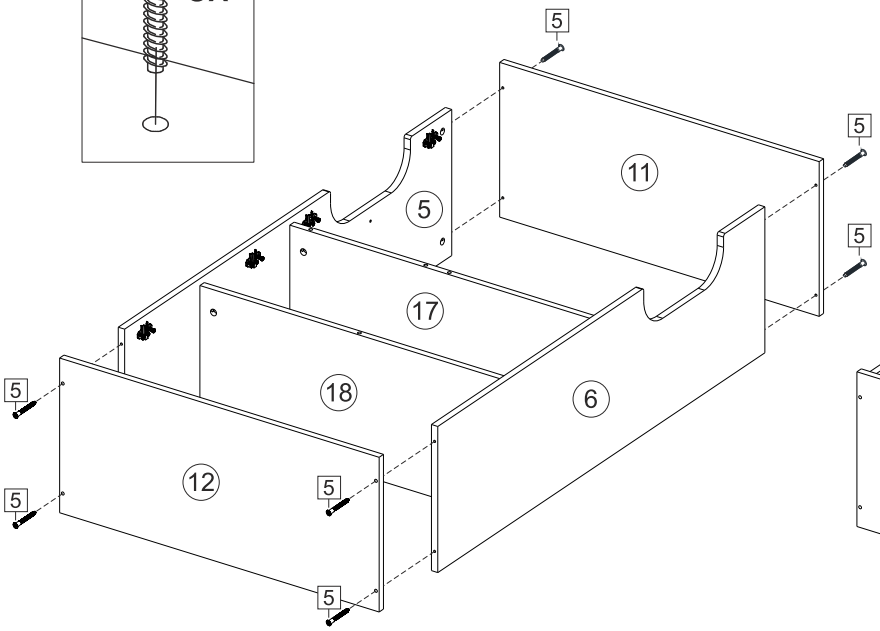
5
11
5
5
5
17
18
6
5
12
5
5
5

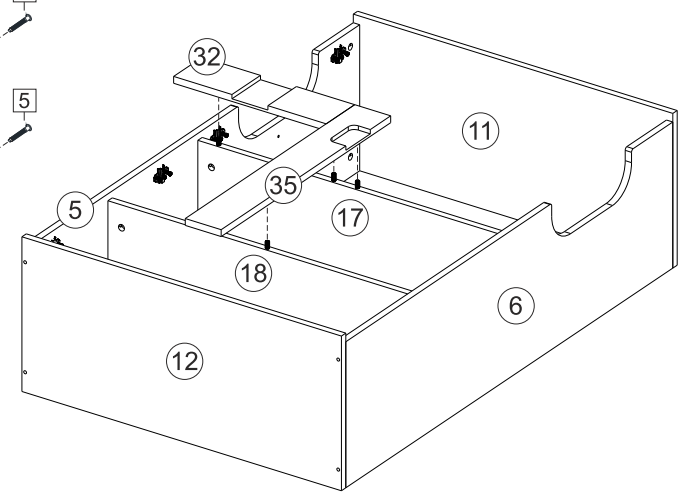
32
11
35
5
17
18
6
12

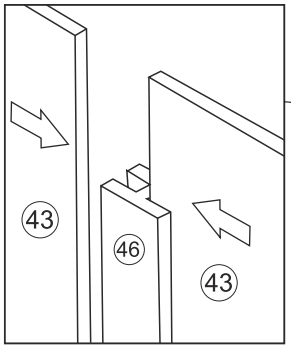
43
46
43

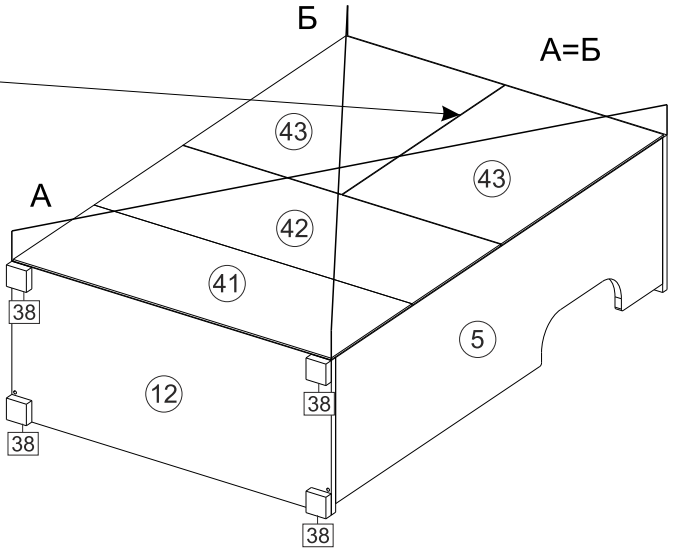
Б
А=Б
А
43
43
42
41
38
38
38
38
12
5

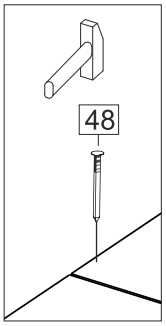
48

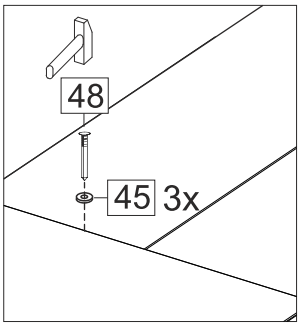
48
45 3x

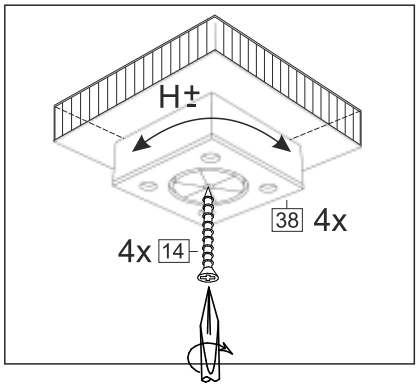
H±
38 4x
4x 14

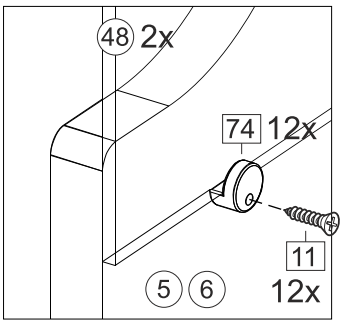
48 2x
74 12x
11
12x
5
6

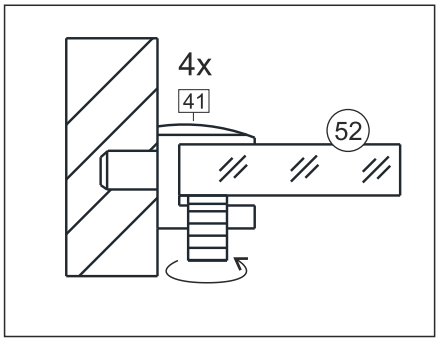
4x
41
52

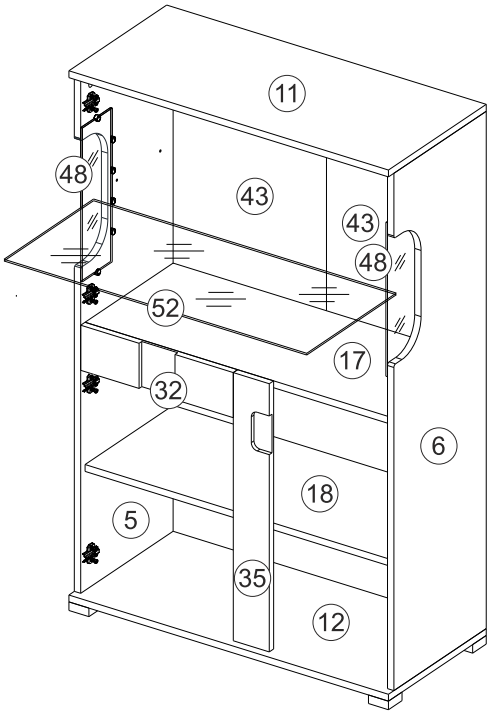
11
48
43
43
48
52
17
32
6
18
5
35
12

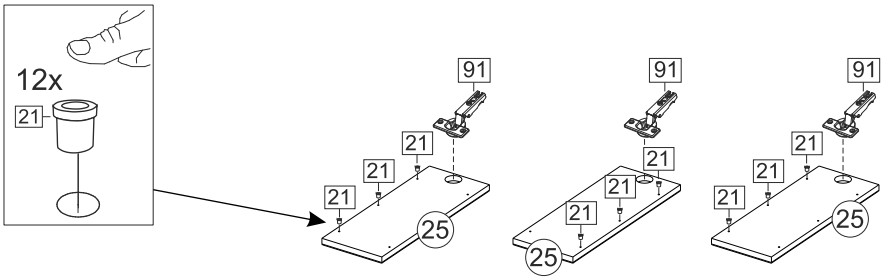
12x
21
91
21
21
21
25
91
21
21
21
25
91
21
21
21
25

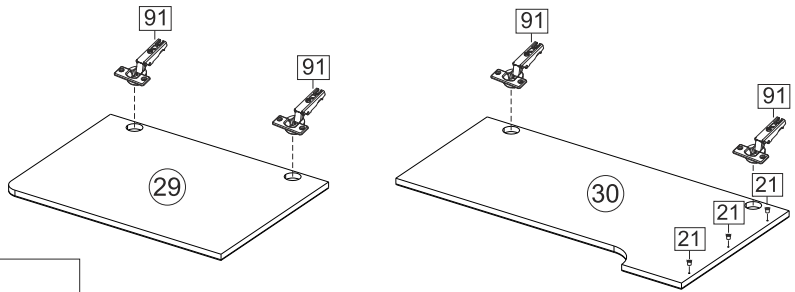
91
91
29
91
91
21
21
21
30

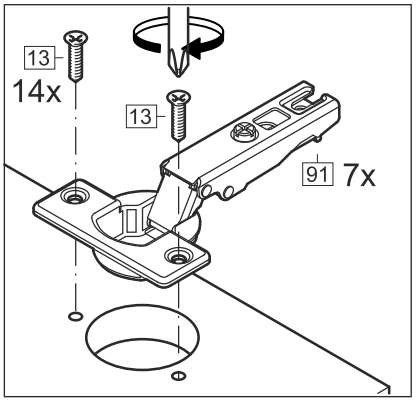
13
14x
13
91 7x

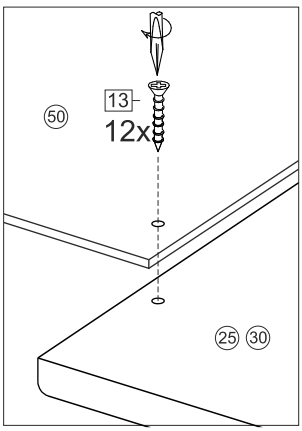
50
13
12x
25 30

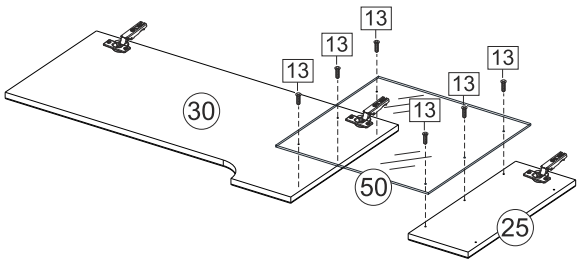
13
13
13
13
13
13
30
50
25

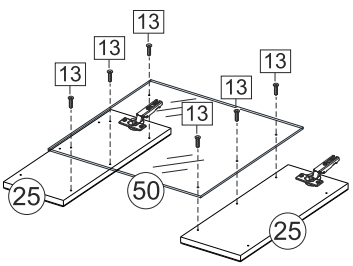
13
13
13
13
13
13
13
25
50
25

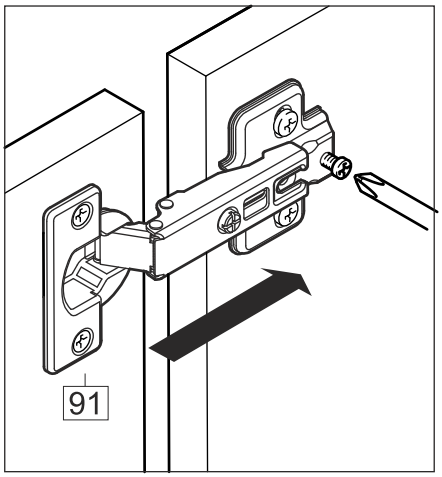
91

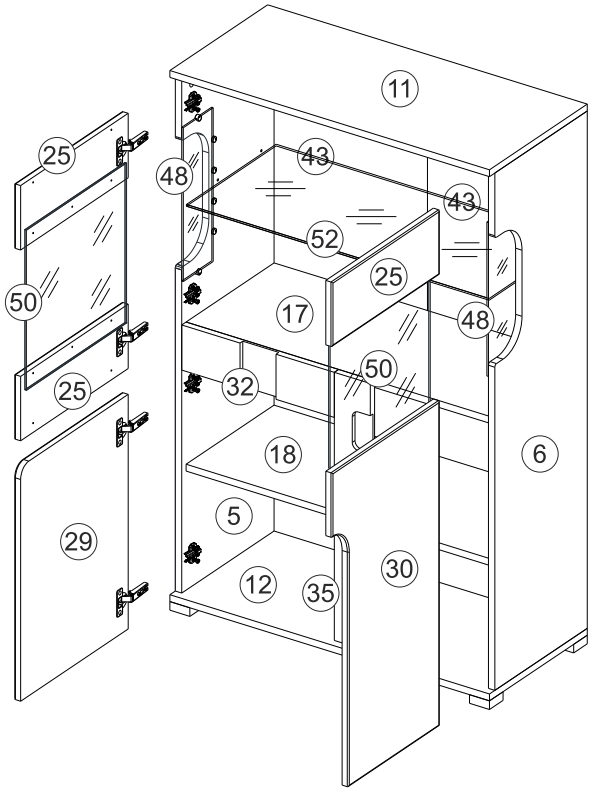
11
25
48
43
43
52
25
50
17
48
50
25
32
18
6
5
29
12
35
30

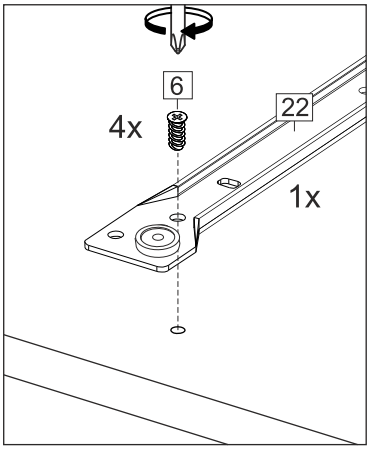
6
4x
22
1x

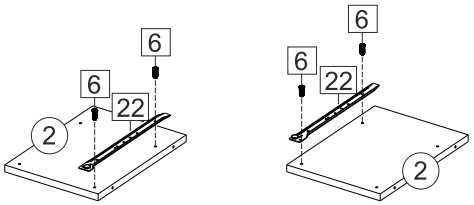
6
6
22
2
6
6
22
2

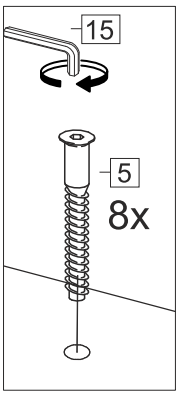
15
5
8x

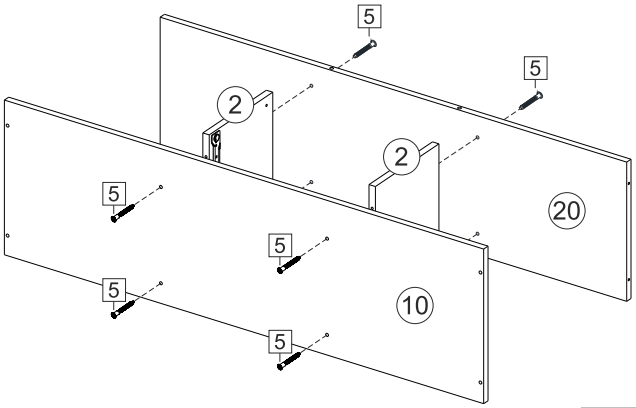
5
5
2
2
20
5
5
5
10
5

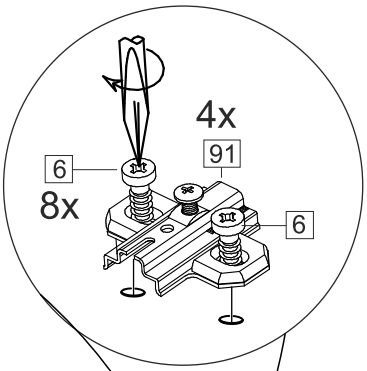
4x
91
6
8x
6

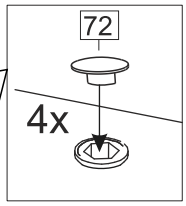
72
4x

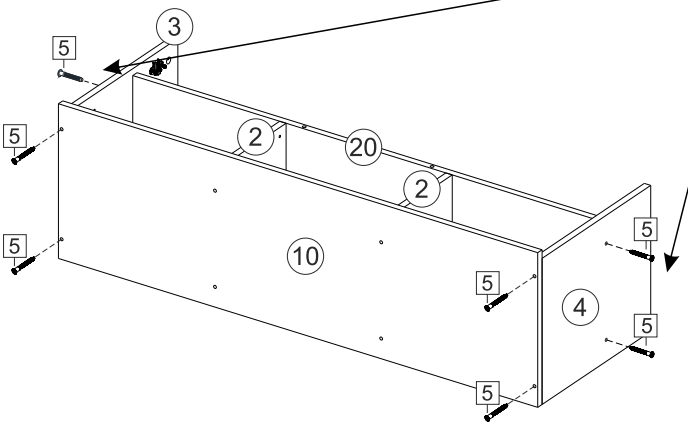
3
5
5
2
20
2
5
10
5
4
5
5

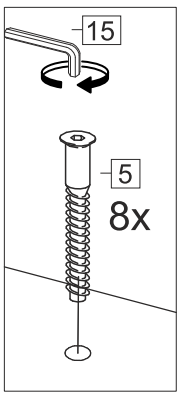
15
5
8x

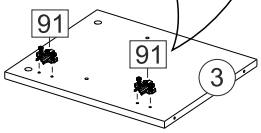
91
91
3

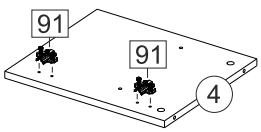
91
91
4

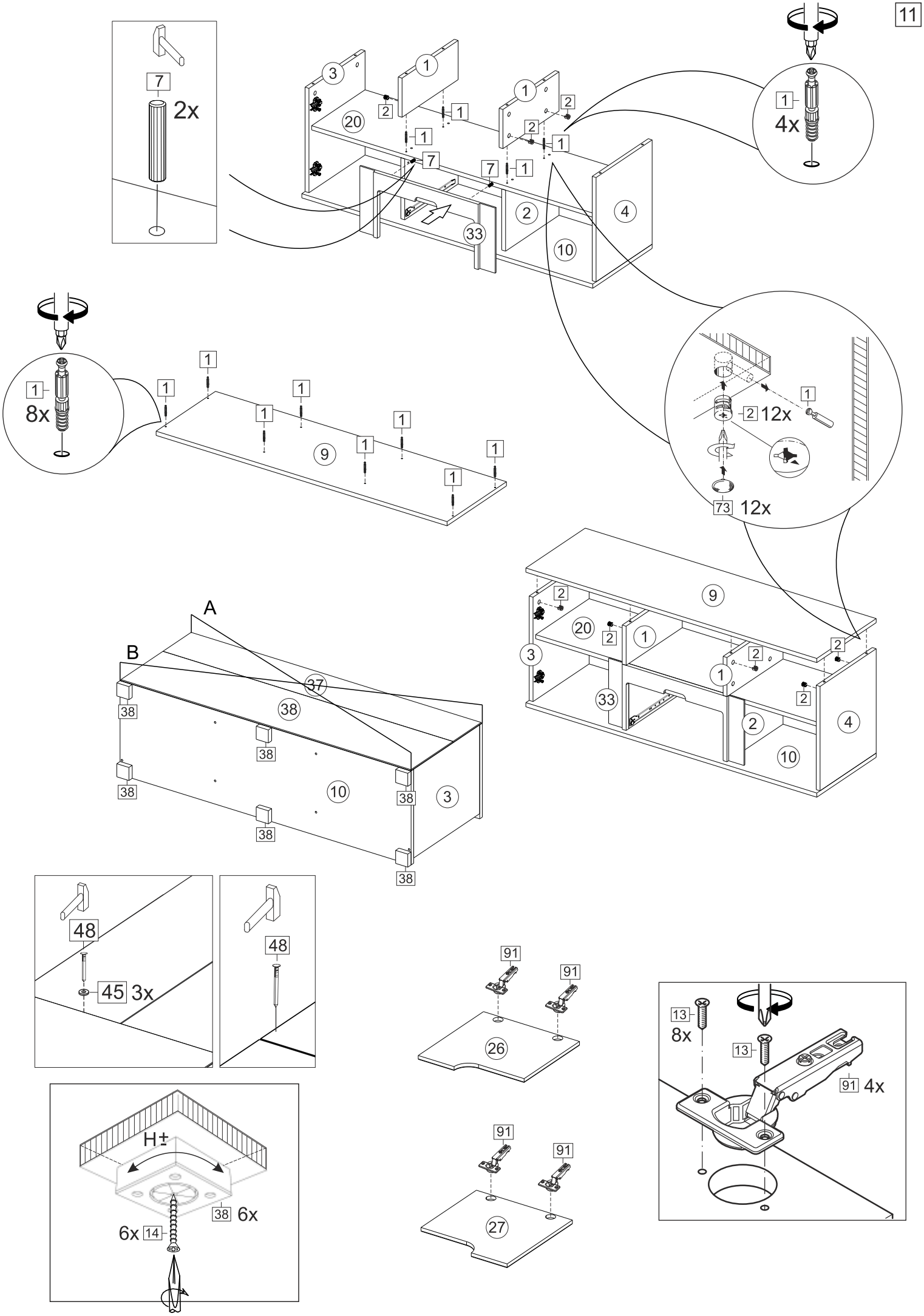
7
2x
3
1
20
2
1
1
7
7
1
1
2
2
1
1
4x
2
4
33
10
1
8x
1
1
1
1
1
1
1
9
1
2
12x
1
73
12x
9
2
20
2
1
3
2
2
1
33
2
2
4
10
A
B
37
38
38
38
38
38
38
10
3
38
48
45
3x
48
91
91
26
91
91
27
13
8x
13
91
4x
H±
38
6x
6x
14

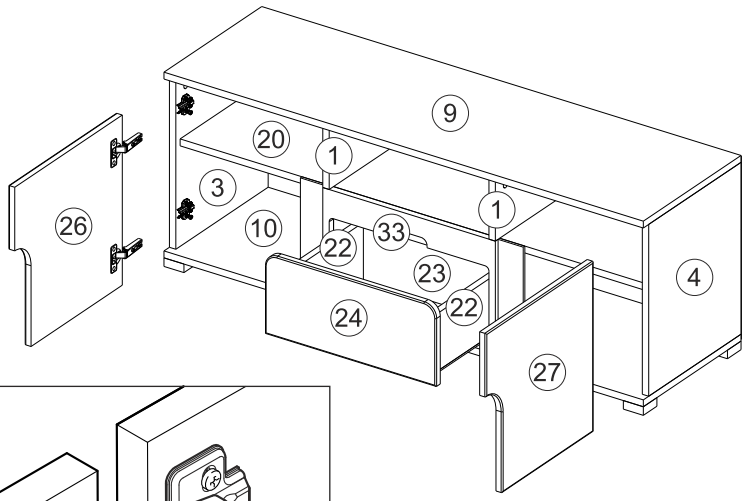
9
20
1
3
10
22
33
1
4
26
24
22
23
27

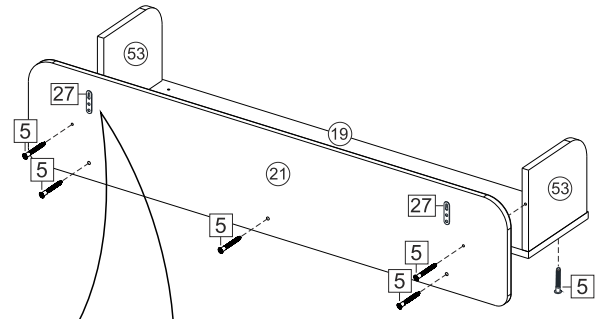
53
27
5
5
19
21
5
27
53
5
5
5

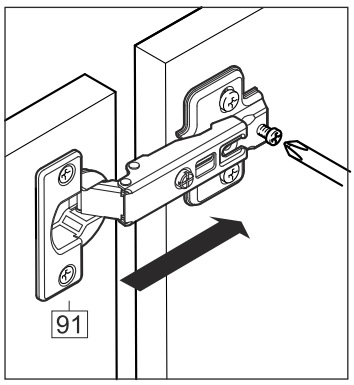
91

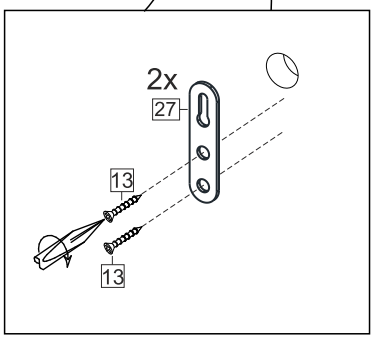
2x
27
13
13

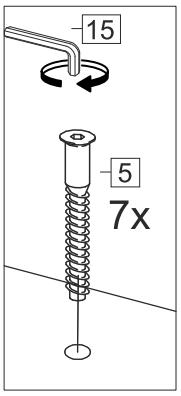
15
5
7x

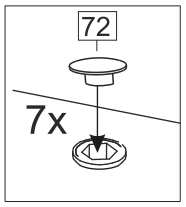
72
7x

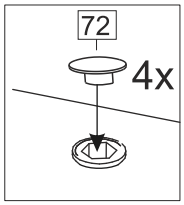
72
4x

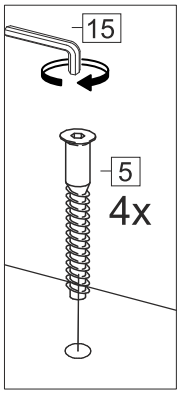
15
5
4x

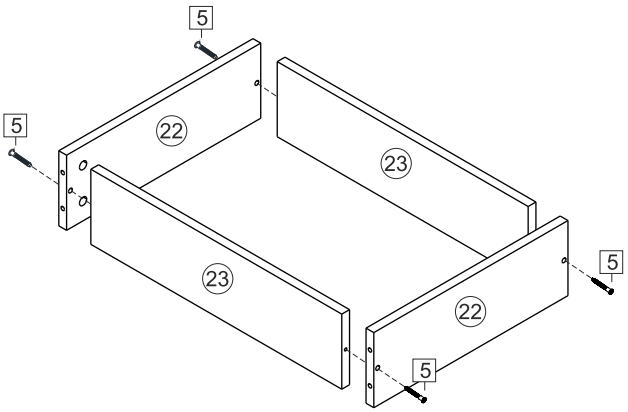
5
5
22
23
23
22
5
5

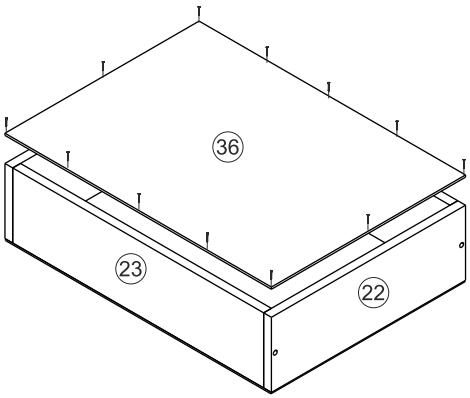
36
23
22

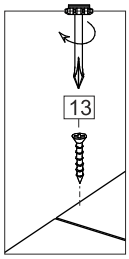
13

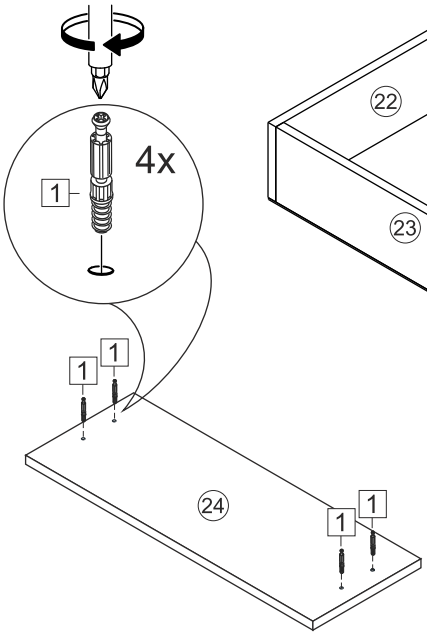
4x
1
1
1
24
1
1

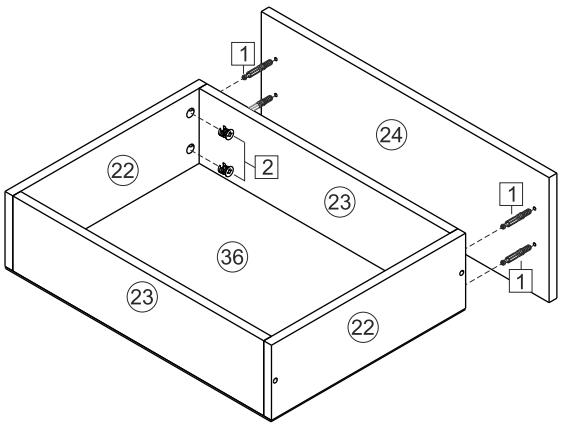
1
24
22
2
23
1
36
1
23
22

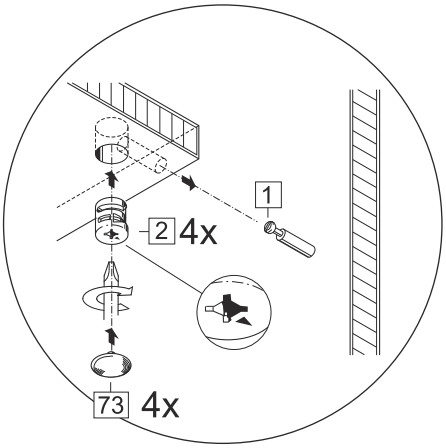
1
2
4x
73
4x

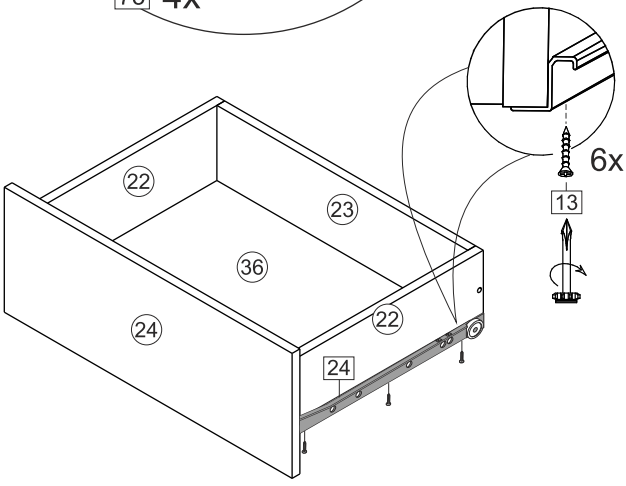
6x
13
22
23
36
24
22
24